CORTES A–A E B–B

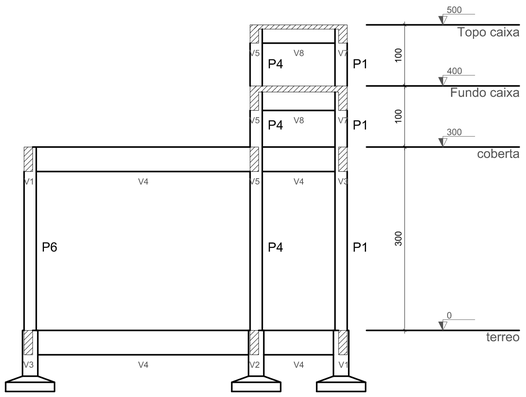

Corte B-B

escala 1:50

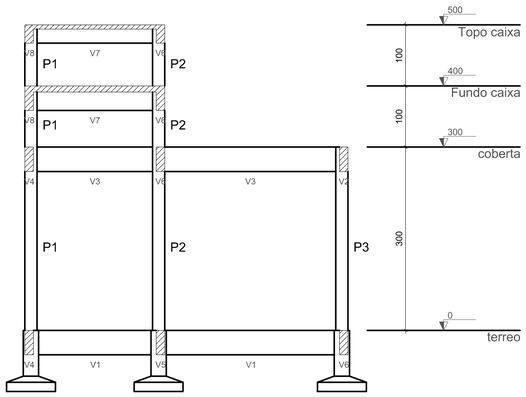

Corte A-A

escala 1:50

CORTES ESQUEMÁTICOS X–X E Y–Y

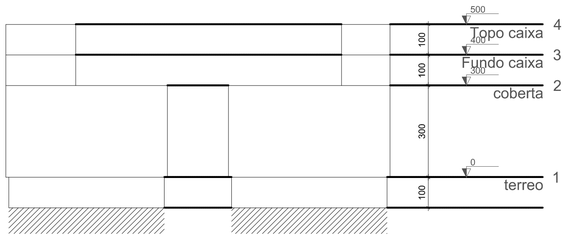

Corte X-X

escala 1:100

Corte Y-Y

escala 1:100

N°	DESCRIÇÃO	REVISÃO	DATA	PROJETADO	DESENHADO

GOVERNO DO ESTADO DO SERGIPE
SECRETARIA DE ESTADO DO TURISMO - SETUR

SERVIÇO TÉCNICO ESPECIALIZADO PARA A ELABORAÇÃO DE ESTUDOS DE VIABILIDADE E DE PROJETOS BÁSICO E EXECUTIVO PARA A CONTRATAÇÃO DE ATERROS SANITÁRIOS NOS MUNICÍPIOS DE INTERVENÇÃO DO PROGRAMA DE DESENVOLVIMENTO DO TURISMO PRODETUR SERGIPE

PRODUTO 7.A - PROJETOS EXECUTIVOS DAS OBRAS DE ENGENHARIA
PROJETO ESTRUTURAL DA GUARITA ATERRO SANITÁRIO DE SÃO FCO. DE CANINDÉ
CORTES

CONTRATO: 007/2016	ESCALA: INDICADA	DESENHISTA: CAMILA TAVARES
RESPONSÁVEIS TÉCNICOS: Engª Camila de Melo Tavares CREA – PE058042	DATA: JUNHO/2019	DESENHO: 07/07
	ARQUIVO: 07_Cortes.dwg	

CONSÓRCIO: