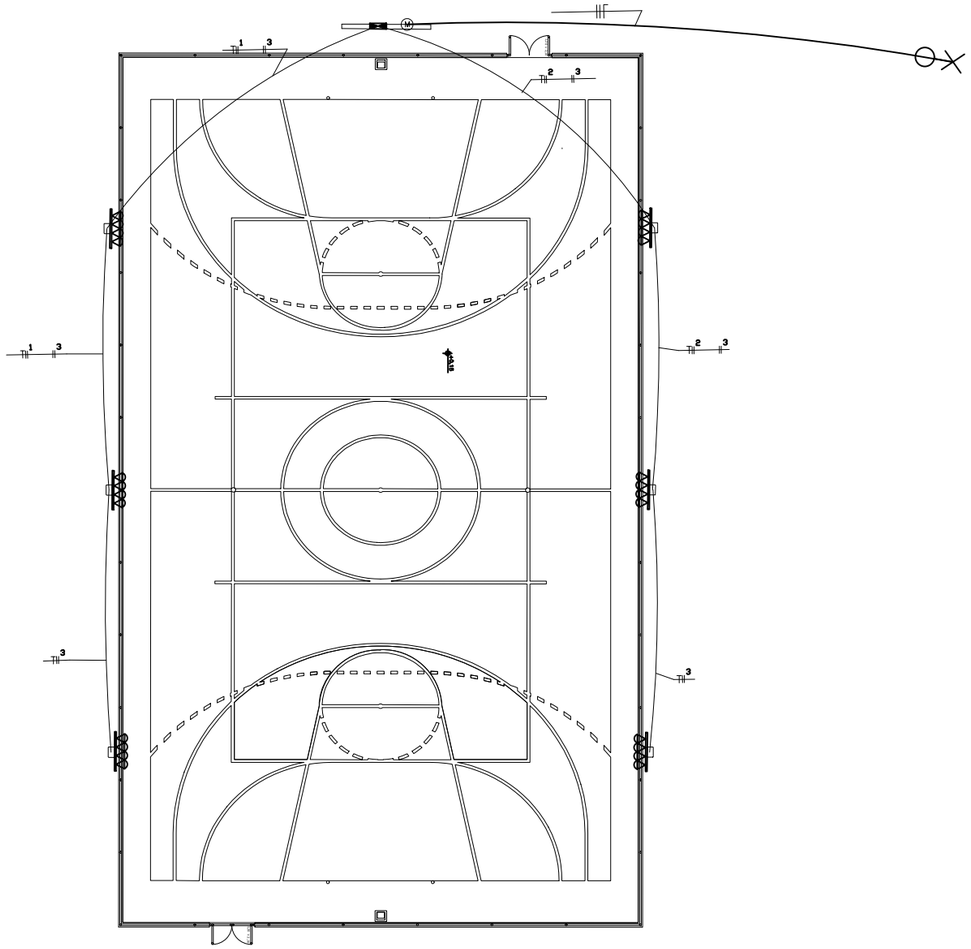

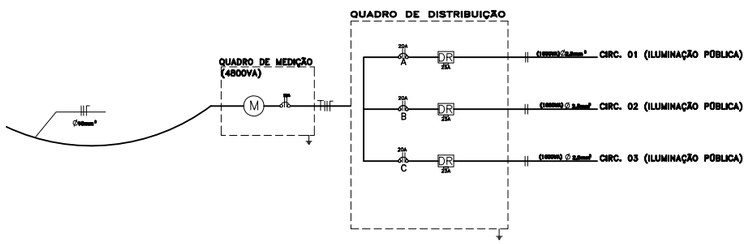

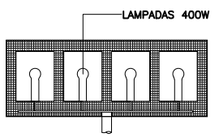

REFLETOR – VISTA FRONTAL

CONVENÇÕES

- QUADRO DE DISTRIBUIÇÃO DE LUZ
- QUADRO DE MEDIÇÃO
- DISJUNTOR TERMOMAGNÉTICO BIPOLAR
- REFLETORES COM LÂMPADAS 400W
- CONDUTORES NEUTRO, FASE, TERRA E RETORNO
- ELETRODUTO ENTERRADO
- ELETRODUTO PROJETADO NA PAREDE OU LAJE
- ∅ INDICAÇÃO DE DIMENSÃO DE ELETRODUTO
- HASTE DE TERRA COBREADAS 5/8" x 2,40m
- POSTE COM UMA LUMINÁRIA

PREFEITURA DE CARIRA
FUNDADA EM 1953

PREFEITURA MUNICIPAL DE CARIRA

Todos os direitos relativos a estes projetos/documentos são reservados a PREFEITURA MUNICIPAL DE CARIRA, sendo terminantemente proibida a reprodução total ou parcial dos elementos neles contidos, assim como também proibida a sua utilização/aplicação, total ou parcial, por outra pessoa física ou jurídica diversa da contratante, bem como o seu uso para a execução de obra em lugar diverso do especificado em contrato. A violação dos direitos de Direitos Autorais, Leis nº 9.610/98 e nº 5.194/66, é crime previsto no Código Penal (Decreto Lei nº 2.848 de 07/12/1940)

DATA	PROJETO	ESCALA		
JANEIRO DE 2020	**7.0 PROJETO ELÉTRICO** **DETALHAMENTO E DIAGRAMA UNIFILAR**	1/200		
ARQUIVO ARQ.011_012020_PROJETOS _CARIRA–SE PROJETO ELÉTRICO E DIAGRAMA UNIFILAR			FOLHA A03	FOLHA **07**

A3 (420x297)