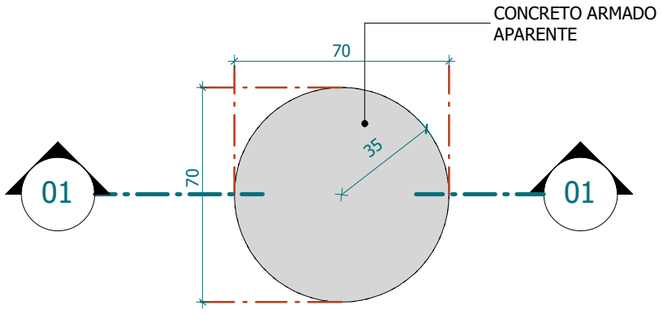

PLANTA BAIXA

ESCALA 1 : 20

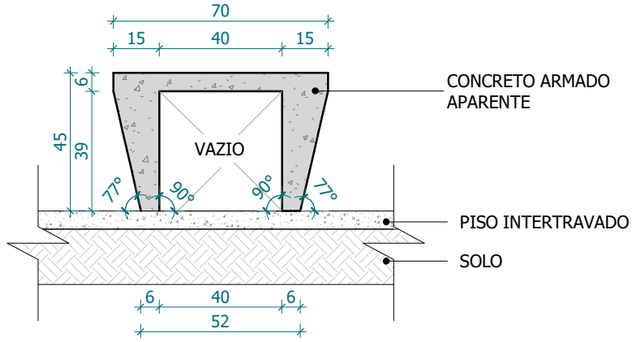

NOTA: Utilizar malha Q-61 respeitando o cobrimento de 2,5 cm da face interna em todas as peças que compõem o banco.

SEÇÃO 01

ESCALA 1 : 20

NOTAS GERAIS

1. O desenvolvimento deste projeto de arquitetura, urbanismo e engenharia foi realizado em BIM (Building Information Modelling) conforme preconiza a Resolução Decreto No. 10.306, de abril de 2020.
2. Os projetos obedecem as leis, decretos, regulamentos, portarias e normas federais, estaduais/distritais e municipais direta ou indiretamente aplicáveis a obras públicas, e em conformidade com as normas técnicas vigentes.
3. Direitos Autorais reservados conforme a Resolução CAU No. 67 de 2013, amparados sob a Lei 9610 de 1988 que determina a proteção de obra intelectual de projetos, esboços e obras plásticas concernentes à arquitetura e paisagismo, sob a pena descrita no Artigo 184 do Código Penal (Decreto Lei No. 2848 de 1940).

REV.	DESCRIÇÃO	RESPONSÁVEL	DATA
R00	PROJETO EXECUTIVO: EMISSÃO INICIAL	PROJETAR.SE	SET/2021

APROVAÇÃO

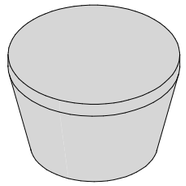

VISTA 3D

PROJETO

PRAÇA DO MASSAPÊ

ENDEREÇO
RODOVIA COMENDADOR MANOEL GONÇALVES, SE 335. CONJUNTO ALBANO FRANCO

PROPONENTE
PREFEITURA MUNICIPAL DE JAPOATÃ

PREFEITURA

ETAPA
PROJETO EXECUTIVO

TIPO
CONSTRUÇÃO NOVA

CONVÊNIO
906864/2020

PREFEITURA MUNICIPAL DE JAPOATÃ

PROJETAR.SE
Apoio Técnico e Desenvolvimento Municipal

Instituto Banese · Banese · PORVIR · SERGIPE GOVERNO DO ESTADO

Endereço: Praça Almirante Tamandaré, 03
Bairro São José - ARACAJU-SERGIPE
CEP: 49015 100
Fone: (79) 3302 3526
Email: d.tecnica@projetarsergipe.com.br
Site: www.projetarsergipe.com.br

EQUIPE TÉCNICA PROJETAR.SE

Assinado de forma digital por DAYSE ARAUJO LAPA:08330363864

DAYSE ARAUJO LAPA
Arquitetura e Urbanismo
CAU A 18623-6
ANDRESA DOS SANTOS OLIVEIRA
Arquitetura e Urbanismo
CAU A 150834-2
CAROLINE ALMEIDA ARAGÃO CABRAL
Arquitetura e Urbanismo
CAU A 114288-7

CO AUTORES

CLAUDIA A. SCHWEIKART DE SANTANA
Arquitetura e Urbanismo
CAU A 115939-9
SIMONE ALVES PRADO MENEZES
Arquitetura e Urbanismo
CAU A 36015-5
WESLAINY LEMOS SANTOS
Arquitetura e Urbanismo
CAU A 59646-9

RRT DO PROJETO

PRANCHA
DET. BANCO PONTO ADULTO_M

DISCIPLINA
MOBILIÁRIO

NOME DO ARQUIVO
P.SE_PRA-JPO_MO_05_DET BANCO ADULTO M_R00

VERSÃO
R00

ESCALA
1 : 20

DATA
SET/2021

Nº FOLHA
MO05 /17