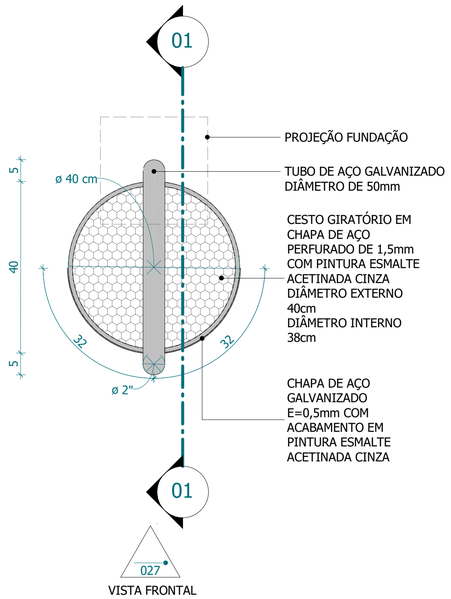


## PLANTA BAIXA

ESCALA 1 : 10

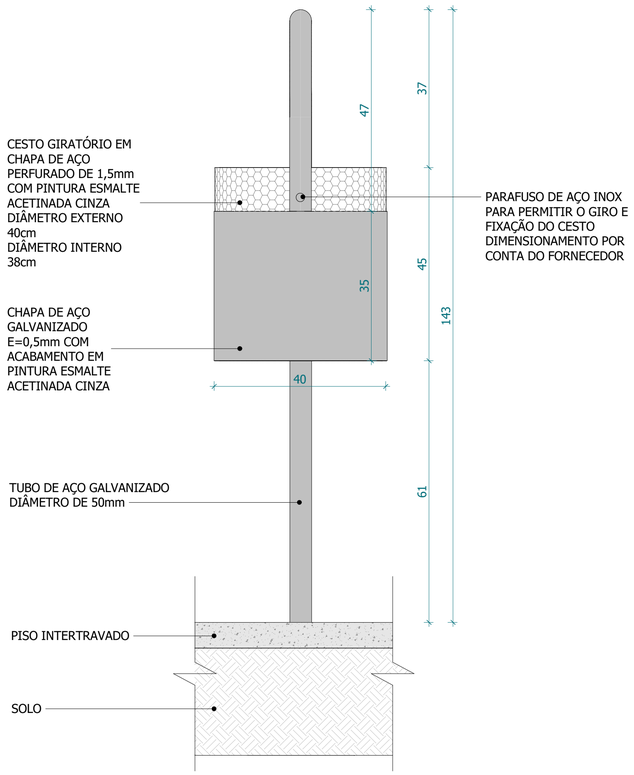


## VISTA FRONTAL

ESCALA 1 : 10

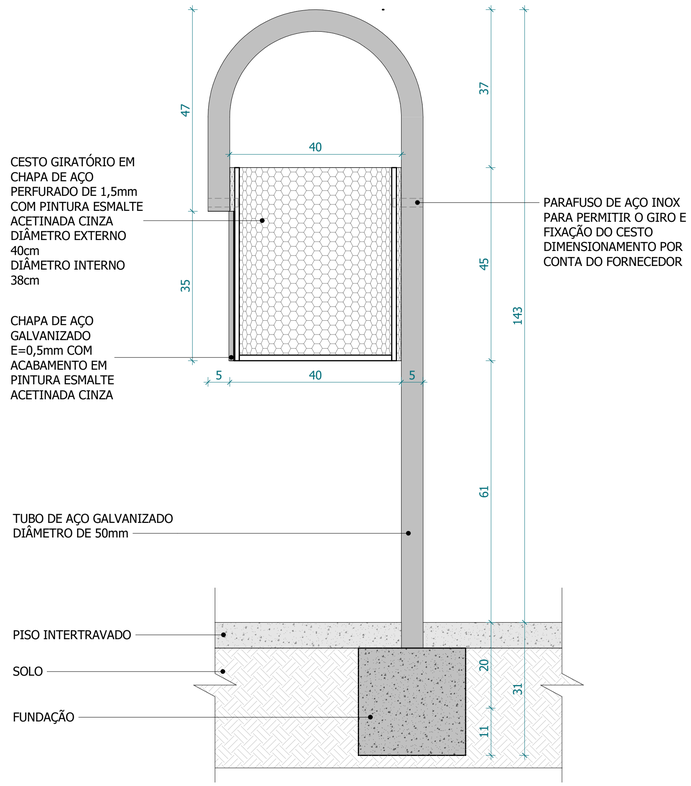


## SEÇÃO 01

ESCALA 1 : 10

## NOTAS GERAIS

1. O desenvolvimento deste projeto de arquitetura, urbanismo e engenharia foi realizado em BIM (Building Information Modelling) conforme preconiza a Resolução Decreto No. 10.306, de abril de 2020.
2. Os projetos obedecem as leis, decretos, regulamentos, portarias e normas federais, estaduais/distritais e municipais direta ou indiretamente aplicáveis a obras públicas, e em conformidade com as normas técnicas vigentes.
3. Direitos Autorais reservados conforme a Resolução CAU No. 67 de 2013, amparados sob a Lei 9610 de 1988 que determina a proteção de obra intelectual de projetos, esboços e obras plásticas concernentes à arquitetura e paisagismo, sob a pena descrita no Artigo 184 do Código Penal (Decreto Lei No. 2848 de 1940).

**APROVAÇÃO**

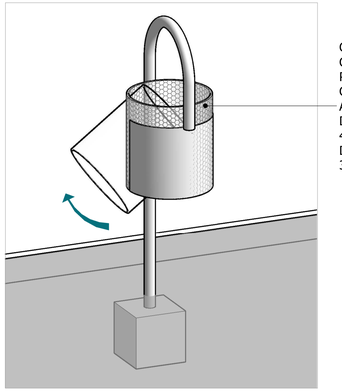


## VISTA 3D-LIXEIRA

| REV. | DESCRIÇÃO | RESPONSÁVEL | DATA |
|---|---|---|---|
| R00 | PROJETO EXECUTIVO: EMISSÃO INICIAL | PROJETAR.SE | SET/2021 |
| R01 | REVISAO TEXTO ESPECIFICAÇÃO CESTO | PROJETAR.SE | NOV/2021 |

**EQUIPE TÉCNICA PROJETAR.SE**

Assinado de forma digital por DAYSE ARAUJO LAPA:08330363864
Dados: 2021.11.10 17:13:12 -03'00'

DAYSE ARAUJO LAPA
Arquitetura e Urbanismo
CAU A 18623-6
ANDRESA DOS SANTOS OLIVEIRA
Arquitetura e Urbanismo
CAU A 150834-2
CAROLINE ALMEIDA ARAGÃO CABRAL
Arquitetura e Urbanismo
CAU A 114288-7

**CO AUTORES**

CLAUDIA A. SCHWEIKART DE SANTANA
Arquitetura e Urbanismo
CAU A 115939-9
SIMONE ALVES PRADO MENEZES
Arquitetura e Urbanismo
CAU A 36015-5
WESLAINY LEMOS SANTOS
Arquitetura e Urbanismo
CAU A 59646-9

RRT DO PROJETO

**PROJETO**

# PRAÇA DO MASSAPÊ

**ENDEREÇO**
RODOVIA COMENDADOR MANOEL GONÇALVES, SE 335. CONJUNTO ALBANO FRANCO

**PROPONENTE**
PREFEITURA MUNICIPAL DE JAPOATÃ

**PREFEITURA**
PREFEITURA MUNICIPAL DE JAPOATÃ

**ETAPA**
PROJETO EXECUTIVO

**TIPO**
CONSTRUÇÃO NOVA

**CONVÊNIO**
906864/2020

PROJETAR.SE
Apoio Técnico e Desenvolvimento Municipal

Instituto Banese · Banese · SERGIPE GOVERNO DO ESTADO

Endereço: Praça Almirante Tamandaré, 03
Bairro São José - ARACAJU-SERGIPE
CEP: 49015 100
Fone: (79) 3302 3526
Email: d.tecnica@projetarsergipe.com.br
Site: www.projetarsergipe.com.br

**PRANCHA**
LIXEIRA

**DISCIPLINA**
MOBILIÁRIO

**NOME DO ARQUIVO**
P.SE_PRA-JPO_MO_19_DET LIXEIRA_R01

**VERSÃO**
R01

**ESCALA**
1 : 10

**DATA**
NOV/2021

**Nº FOLHA**
MO16 /17